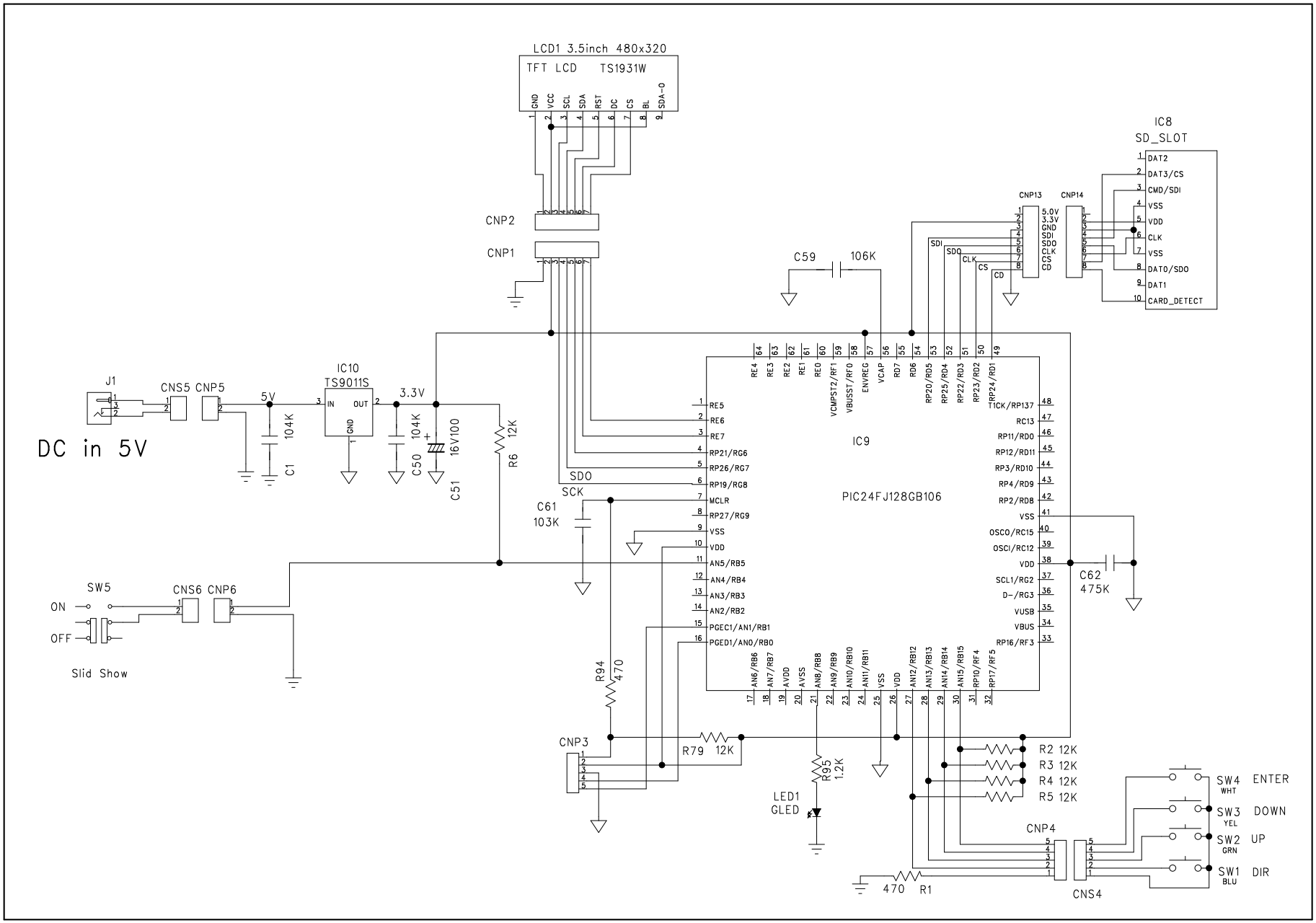
LCD1 3.5inch 480x320
TFT LCD TS1931W
GND VCC SCL SDA RST DC CS BL SDA-O
CNP2
CNP1
IC8
SD_SLOT
DAT2
DAT3/CS
CMD/SDI
VSS
VDD
CLK
VSS
DAT0/SDO
DAT1
CARD_DETECT
CNP13
CNP14
5.0V
3.3V
GND
SDI
SDO
CLK
CS
CD
C59
106K
J1
CNS5 CNP5
5V
IC10
TS9011S
IN OUT GND
3.3V
104K
C1
104K
C50
16V100
C51
R6 12K
DC in 5V
SDO
SCK
C61
103K
IC9
PIC24FJ128GB106
RE4 RE3 RE2 RE1 RE0 VCMPST2/RF1 VBUSST/RF0 ENVREG VCAP RD7 RD6 RP20/RD5 RP25/RD4 RP22/RD3 RP23/RD2 RP24/RD1
RE5
RE6
RE7
RP21/RG6
RP26/RG7
RP19/RG8
MCLR
RP27/RG9
VSS
VDD
AN5/RB5
AN4/RB4
AN3/RB3
AN2/RB2
PGEC1/AN1/RB1
PGED1/AN0/RB0
T1CK/RP137
RC13
RP11/RD0
RP12/RD11
RP3/RD10
RP4/RD9
RP2/RD8
VSS
OSCO/RC15
OSCI/RC12
VDD
SCL1/RG2
D-/RG3
VUSB
VBUS
RP16/RF3
AN6/RB6 AN7/RB7 AVDD AVSS AN8/RB8 AN9/RB9 AN10/RB10 AN11/RB11 VSS VDD AN12/RB12 AN13/RB13 AN14/RB14 AN15/RB15 RP10/RF4 RP17/RF5
C62
475K
SW5
ON
OFF
Slid Show
CNS6 CNP6
R94
470
CNP3
R79 12K
R95
1.2K
LED1
GLED
R2 12K
R3 12K
R4 12K
R5 12K
CNP4
470 R1
CNS4
SW4 ENTER
WHT
SW3 DOWN
YEL
SW2 UP
GRN
SW1 DIR
BLU