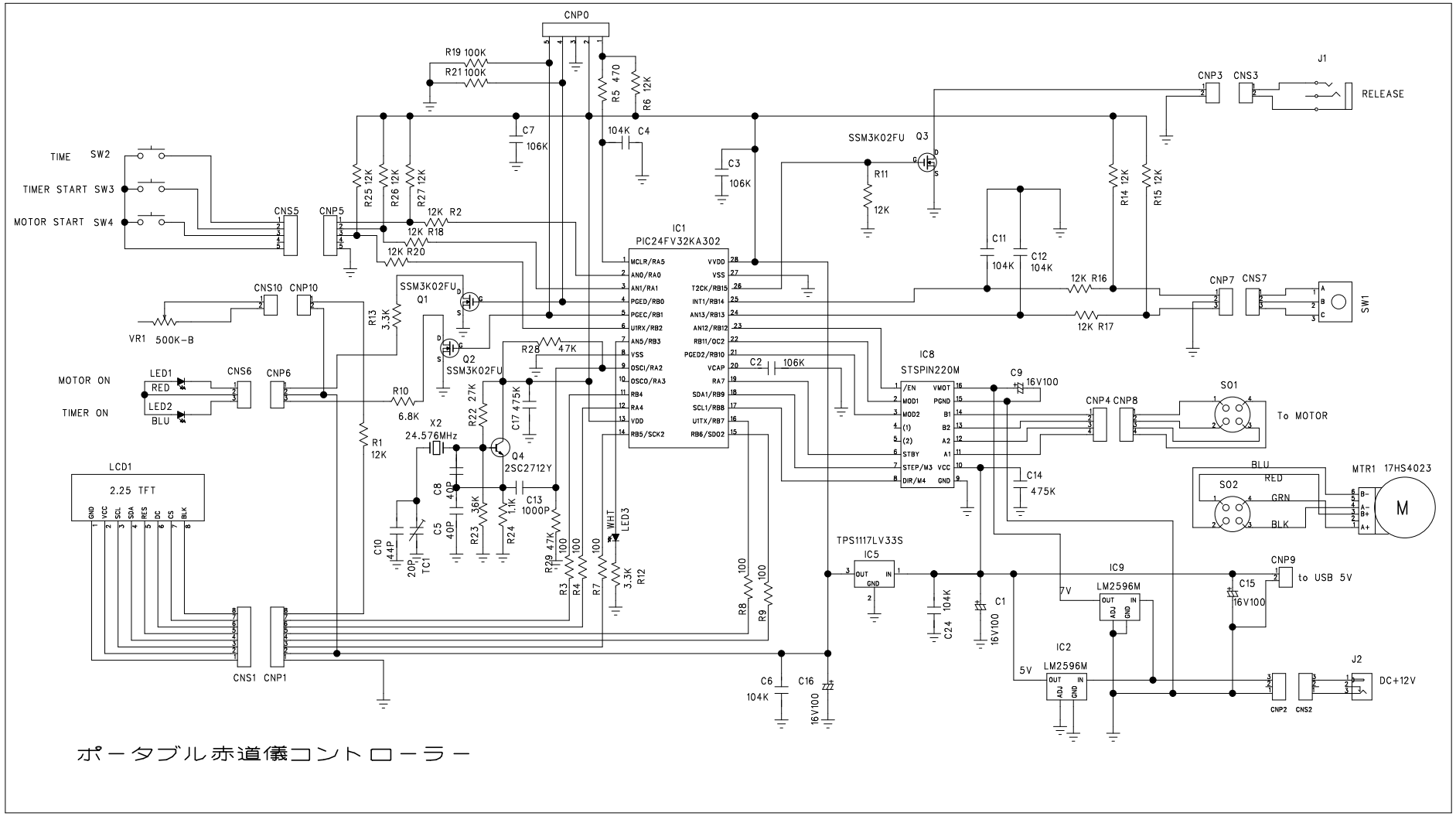

ポータブル赤道儀コントローラー