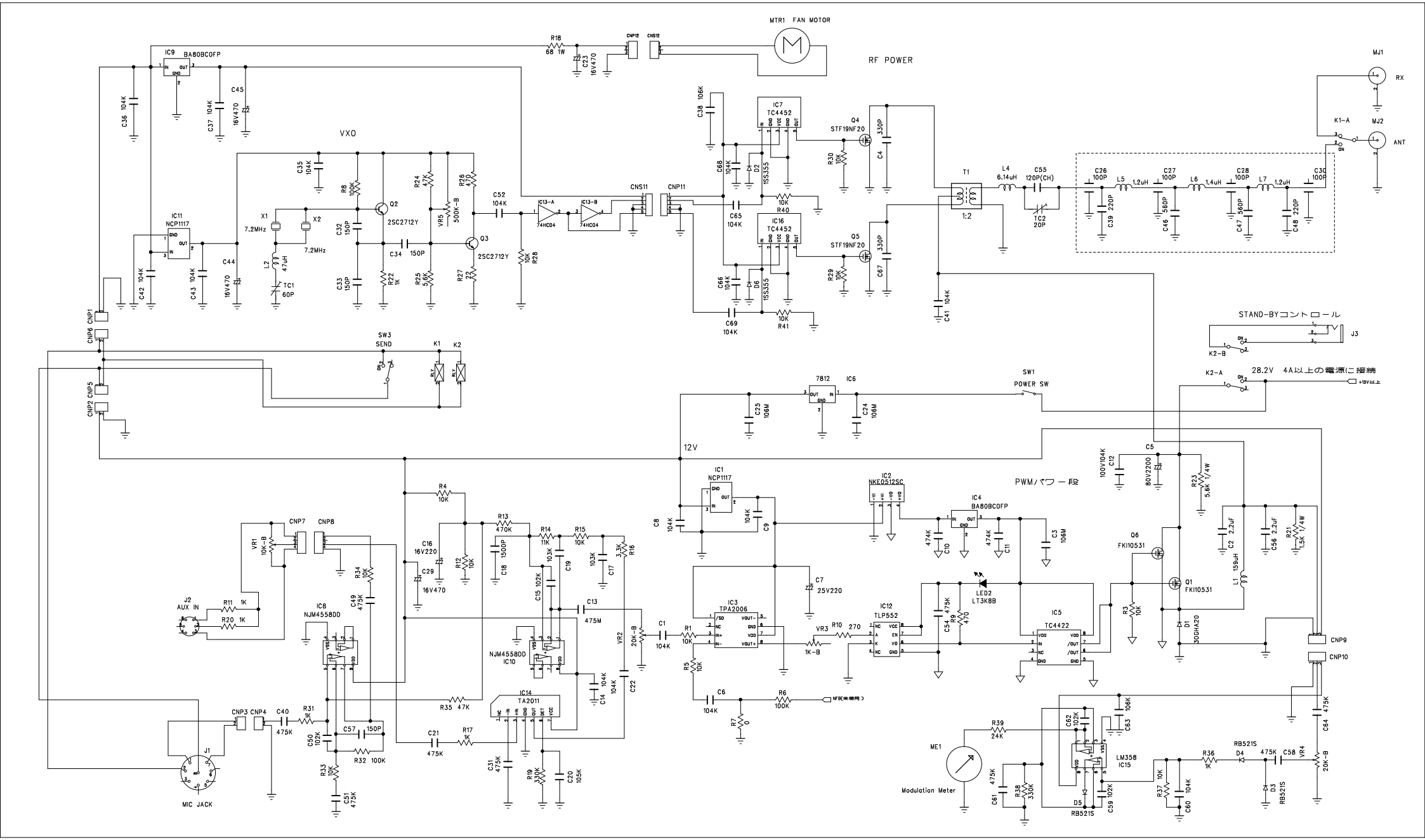
MTR1 FAN MOTOR
RF POWER
VXO
STAND-BYコントロール
28.2V 4A以上の電源に接続
PWMパワー段
MIC JACK
Modulation Meter
AUX IN
RX
ANT
12V