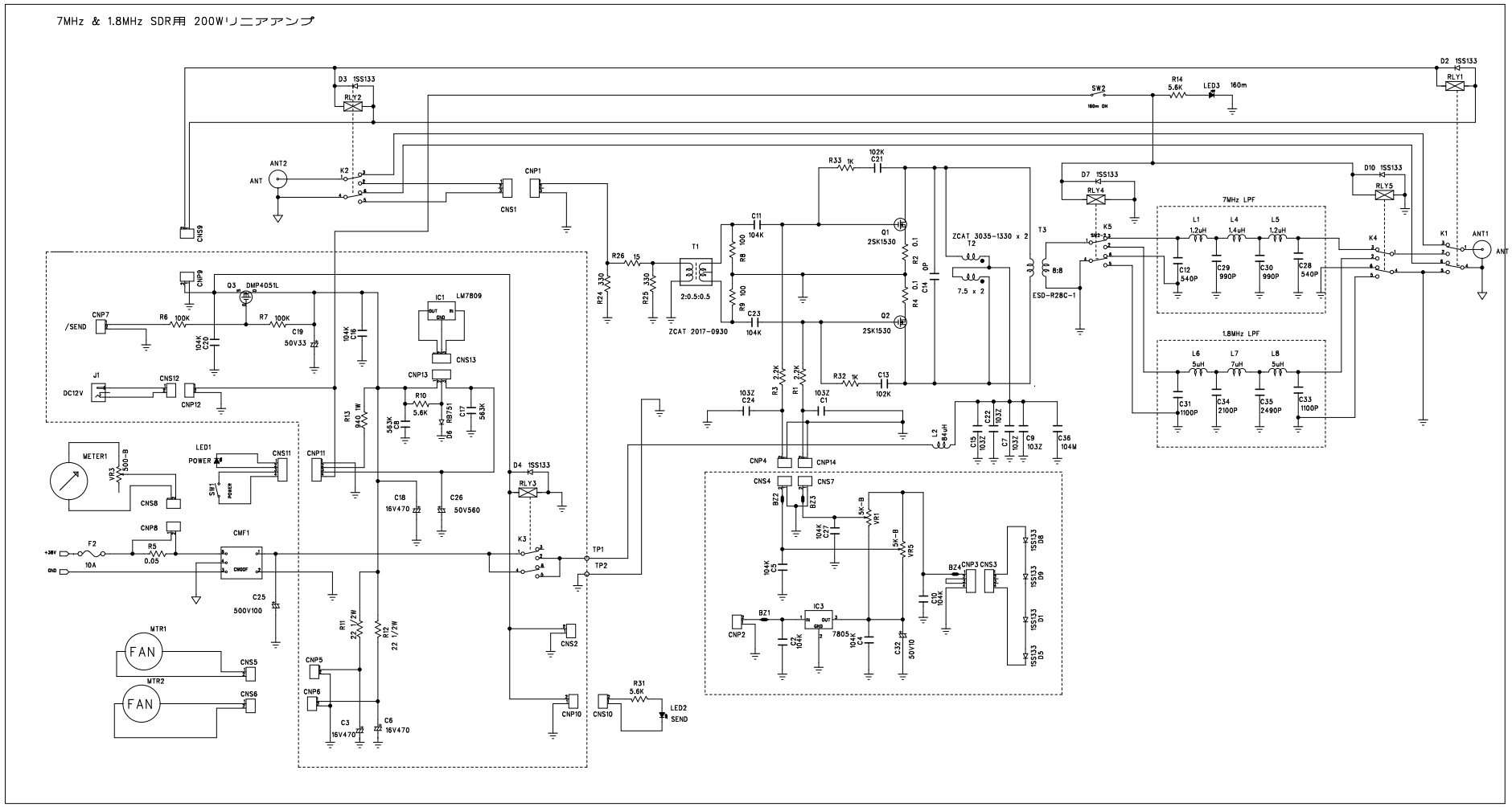
7MHz & 1.8MHz SDR用 200Wリニアアンプ
D3 1SS133
RLY2
D2 1SS133
RLY1
SW2
160m ON
R14
5.6K
LED3
160m
ANT2
ANT
K2
CNS1
CNP1
CNS9
R33 1K
102K
C21
D7 1SS133
RLY4
D10 1SS133
RLY5
7MHz LPF
1.8MHz LPF
K5
K4
K1
ANT1
ANT
T3
ESD-R28C-1
8:8
ZCAT 3035-1330 x 2
T2
7.5 x 2
Q1
2SK1530
Q2
2SK1530
C11
104K
C23
104K
R8 100
R9 100
T1
2:0.5:0.5
ZCAT 2017-0930
R26 15
R24 330
R25 330
CNP9
Q3 DMP4051L
CNP7
/SEND
R6 100K
R7 100K
C19
50V33
104K
C20
104K
C16
IC1 LM7809
CNS13
CNP13
J1
DC12V
CNS12
CNP12
R13 940 1W
R10
5.6K
563K
C8
R975
D6
C17
563K
METER1
VR3
500-B
CNS8
LED1
POWER
SW1
POWER
CNS11
CNP11
C18
16V470
C26
50V560
D4 1SS133
RLY3
K3
TP1
TP2
CNP8
F2
10A
R5
0.05
CMF1
C25
500V100
MTR1
FAN
CNS5
MTR2
FAN
CNS6
R11 22 1/2W
R12 22 1/2W
CNP5
CNP6
C3
16V470
C6
16V470
CNS2
CNP10
CNS10
R31
5.6K
LED2
SEND
R32 1K
C13
102K
103Z
C24
103Z
C1
R3 2.2K
R1 2.2K
L2 84uH
C15 103Z
C22 103Z
C7 103Z
C9 103Z
C36 104M
CNP4
CNP14
CNS4
CNS7
BZ2
BZ3
104K
C27
5K-B
VR1
5K-B
VR6
104K
C5
BZ1
CNP2
IC3
7805
C2
104K
104K
C4
C32
50V10
C10
104K
BZ4
CNP3
CNS3
1SS133 D8
1SS133 D9
1SS133 D1
1SS133 D5
L1 1.2uH
L4 1.4uH
L5 1.2uH
C12 540P
C29 990P
C30 990P
C28 540P
L6 5uH
L7 7uH
L8 5uH
C31 1100P
C34 2100P
C35 2490P
C33 1100P